Компания М-СПОРТ
241017, г. Брянск, ул. Ново-Советская, д. 164
тел.: 8 (800) 201-31-06, +7 (915) 801-66-87
e-mail: m-sport.zakaz@yandex.ru
сайт: www.mas-sport.com, www.msport-work.ru

ПРАЙС-ЛИСТ

Оборудование для укладки покрытий из резиновой крошки и искусственной травы

Перечень оборудования:

1.	Миксер для резиновой крошки (шнековый)	стр. 3
2.	Миксер для резиновой крошки (лопастной) малый	стр. 3
3.	Миксер для резиновой крошки (лопастной) большой	стр. 3
4.	Тележка для выгрузки готовой смеси	стр. 4
5.	Термовал	стр. 4
6.	Валик ручной для укладки резиновой крошки 300мм	стр. 5
7.	Валик ручной для укладки резиновой крошки 400мм	стр. 5
8.	Валик ручной для укладки резиновой крошки 500мм	стр. 5
9.	Валик ручной для укладки резиновой крошки 600мм	стр. 5
10.	Валик ручной для укладки резиновой крошки 100мм (угловой)	стр. 6
11.	Бочковерт вертикальный	стр. 6
12.	Бочковерт горизонтальный	стр. 6
13.	Разметочная машина для нанесения скотча	стр. 6
14.	Бункер для засыпки искусственной травы (ручной)	стр. 7
15.	Прицеп-бункер со щеткой для засыпки искусственной травы (средний)	стр. 7
16.	Прицеп-бункер (большой)	стр. 7
17.	Щетка для чистки и расчесывания травы (жесткий ворс) 1м, 1,5м, 1,7м	стр. 8
18.	Щетка для чистки и расчесывания травы (мягкий ворс) 1м, 1,5м	стр. 13
19.	Фиксатор газона большой	стр. 8
20.	Зажим газона	стр. 9
21.	Нож разметочный	стр. 9
22.	Нож стыковочный	стр. 10
23.	Нож циркульный	стр. 10
24.	Приглаживатель	стр. 10
25.	Нож кромочный	стр. 10
26.	Бункер для ленты и клея	стр. 11
27.	Ручная роторная щетка	стр. 11
28.	Грабли-разуплотнитель	стр. 12
29.	Грабли-щетка	стр. 12
30.	Щетка со съемной кассетой разуплотнительных пальцев	стр. 12
31.	Грабли-разуплотнительные с независимым креплением кассет	стр. 13
32.	Планировщик	стр. 14
33.	Мусороподборщик	стр. 14
34.	Трактор Кайман со щеткой	стр. 14
35.	Трактор Solis на газонной резине	стр. 15
36.	Трактор XINGTAI	стр. 15

№	Изображение оборудования	Наименование	Описание	Технические характеристики	Цена, руб.
1		Миксер для резиновой крошки (шнековый)	Предназначен для приготовления смеси, из которой изготавливаются резиновые покрытия для детских и спортивных площадок. Миксер обеспечивает высокое качество приготовленной резиновой смеси. Поворотный механизм легким движением обеспечивает удобную выгрузку готовой смеси. Равномерно перемешивает компоненты, не допускает образования комков и вязких сгустков, обеспечивая высокую степень однородности смеси. Миксер имеет передвижную систему в виде колес, обеспечивающую удобство транспортировки.	Вместимость рабочей емкости, л: 190 Мощность электродвигателя, кВт: 2,2 (380v/220v) Обороты вращения ротора электродвигателя, об./мин: 1500 Габаритные размеры, мм: 1750×800×1060 Вес, кг: 160 Обороты вращения шнека, об./мин: 60-70	**132 000** / **142 000**
2		Миксер для резиновой крошки (лопастной) малый	Предназначен для приготовления смеси, из которой изготавливаются резиновые покрытия для детских и спортивных площадок. Миксер обеспечивает высокое качество приготовленной резиновой смеси.В смесителе используются сменные пластмассовые ёмкости объёмом 90 литров, что позволяет оперативно смешивать компоненты различных цветов в процессе работы. Компактный. Наиболее подходящий миксер при работах на малых площадях.	Вместимость рабочей емкости, л: 90 Мощность электродвигателя, кВт: 1,5 (220v) Скорость вращения лопаток, об/мин: 60-70 Габаритные размера, мм: 1100x750x900 Вес, кг: 70	**74 000**
3		Миксер для резиновой крошки (лопастной) большой	Предназначен для приготовления смеси, из которой изготавливаются резиновые покрытия для детских и спортивных площадок. Миксер обеспечивает высокое качество приготовленной резиновой смеси. Миксер предназначен для работы на больших площадях. На каркасе миксера в нижней части установлены транспортировочные колеса для удобства логистики.	Вместимость рабочей емкости, л: 330 Мощность электродвигателя, кВт: 2,2 (380v) / 3кВт Габаритные размеры, мм: 1090×916×1210 Вес, кг: 180 Обороты вращения вала, об./мин: 38-42 Тип редуктора: цилиндрический	**148 000** / **165 000**

4		Тележка для выгрузки готовой смеси.	Предназначена для выгрузки готовой смеси на рабочую поверхность. На тележке установлена регулируемая задвижка подачи готовой смеси нужного количества. Конструкция легко разбирается, легко чистится.	Грузоподъемность, кг. 100 Масса снаряженной тележки, кг. 130 Габаритные размеры, мм.: Длина 890 Ширина 845 Высота 975 Вес: 26 кг Ширина внесения готовой смеси: 800мм.	**24 500**
5		Термовал (оборудование для резиновой крошки)	Предназначен для равномерного уплотнения смеси из резиновой крошки. Благодаря его использованию значительно увеличивается производительность работы, а также полностью исключается человеческий фактор по укатке покрытия (как при работе обычным валиком, где качество уплотнения зависит от усилий рабочего). Исключает использование скипидара при укладке бесшовного покрытия, повышает производительность и качество выполняемых работ. Средний вес ролика обеспечивает хорошую адгезию покрытия к основанию, вследствие чего в работе исключаются дополнительные физические нагрузки на валик.	• Масса – 18 кг; • Ширина рабочей поверхности вала – 600 мм., диаметр трубы вала 108 мм.; • Сеть 220 В; • Потребляемая мощность - до 2 кВт; • Количество нагревательных элементов – 2 шт.; • Время нагрева вала до рабочей температуры при максимальной мощности – 5-10 мин.; • Возможность регулировки температуры вала; • Регулятор расположен в металлической коробке, служит еще и как средство защиты нагревательных элементов (ТЭНов) от перегрева; • Температура нагрева поверхности вала: в центре вала 200 градусов, по краям вала до 100 градусов; • Любая из 2-х торцевых вала разбирается для проведения ревизии и замены проводов или нагревательных элементов; • вал оснащен термостойким электропроводом;	**54 750**

6		Валик ручной для укладки резиновой крошки 300мм	Укаточный валик используется для выравнивания и уплотнения смеси из резиновой крошки. Валики данного типа наиболее подходят для работы с бесшовными покрытиями, легко чистятся и не требуют специального ухода. Валик изготовлен из полимерного материала (капралон), который имеет низкий коэффициент трения.держатель – металл.	Размер валика: ДхШхВ 330х60х150мм Цвет валика: белый. Вес 1,8кг	**3 000**
7		Валик ручной для укладки резиновой крошки 400мм	Укаточный валик используется для выравнивания и уплотнения смеси из резиновой крошки. Валики данного типа наиболее подходят для работы с бесшовными покрытиями, легко чистятся и не требуют специального ухода. Валик изготовлен из полимерного материала (капралон), который имеет низкий коэффициент трения.держатель – металл.	Размер валика: ДхШхВ 430х60х150мм Цвет валика: белый. Вес 2кг	**3 500**
8		Валик ручной для укладки резиновой крошки 500мм	Укаточный валик используется для выравнивания и уплотнения смеси из резиновой крошки. Валики данного типа наиболее подходят для работы с бесшовными покрытиями, легко чистятся и не требуют специального ухода. Валик изготовлен из полимерного материала (капралон), который имеет низкий коэффициент трения.держатель – металл.	Размер валика:ДхШхВ 530х60х150мм Цвет валика: белый. Вес 2,30кг	**4 000**
9		Валик ручной для укладки резиновой крошки 600мм	Укаточный валик используется для выравнивания и уплотнения смеси из резиновой крошки. Валики данного типа наиболее подходят для работы с бесшовными покрытиями, легко чистятся и не требуют специального ухода. Валик изготовлен из полимерного материала (капралон), который имеет низкий коэффициент трения.держатель – металл.	Размер валика:ДхШхВ 630х60х150мм Цвет валика: белый. Вес 3,0кг	**4 800**

10		Валик ручной для укладки резиновой крошки 100мм (угловой)	Укаточный валик используется для выравнивания и уплотнения смеси из резиновой крошки в местах граничащих к стенам, пандусам, ступенькам, бордюрам. Валики данного типа наиболее подходят для работы с бесшовными покрытиями, легко чистятся и не требуют специального ухода. Валик изготовлен из полимерного материала (капралон), который имеет низкий коэффициент трения. держатель – металл.	Размер валика: ДхШхВ 120х60х170мм Цвет валика: белый. Вес 1кг	**2 500**
11		Бочковерт ручной вертикальный	Бочковерт позволяет перевозить, наклонять и переворачивать бочки. С его помощью можно производить розлив жидких веществ из двухсотлитровой емкости в мелкую тару без значительных усилий.оснащена двойными фиксаторами, которые обеспечивают удержание бочек на определенной высоте. Имеется возможность горизонтальной фиксации емкости в положение слива, а также вертикальной фиксации для транспортировки груза.	Размеры: 1504х785х934мм Грузоподъемность: 250кг. Вес: 45 кг. Захват осуществляется бортовым зажимом.	**33 000**
12		Бочковерт ручной горизонтальный	Бочковерт позволяет перевозить, наклонять и переворачивать бочки. С его помощью можно производить розлив жидких веществ из двухсотлитровой емкости в мелкую тару без значительных усилий. Оснащен транспортировочными колесами , которые обеспечивают доставку сырья в нужное место без дополнительных усилий .	Размеры: 840х570х600мм Грузоподъемность: 250кг. Вес: 35 кг.	**24 500**
13		Разметочная машина для нанесения скотча	Машинка для нанесения скотча избавит вас от кривой разметки, в разы увеличит скорость нанесения и обеспечит точность по требуемым стандартам. Ручное разметочное устройство подходит для нанесения скотча для разметки: • На спортивных площадках и залах как крытых, так и под открытым небом (баскетбольной; волейбольной; гандбольной; мини-футбольной; теннисной; бадминтонной; легкоатлетической). • В производственных помещениях (участках, складах, цехах). Ширина разметки Машинка для ручной разметки обеспечивает ширину линии следующих параметров: 40мм.,50мм.,80мм (ширина малярного скотча 25мм, сигнального скотча 50мм).	Вес: около 6 кг. Высота: до 40 см. Длина (без направляющей): до 35 см. Ширина: до 20 см. Металл - 85%; полиуретан - 10%; резина - 5%.	**19 500**

№	Изображение оборудования	Наименование	Описание	Технические характеристики	Цена, руб.
1		Бункер для засыпки искусственной травы (ручной)	Песковательная машина с шириной 0,8 м предназначена для быстрого и равномерного внесения кварцевого песка и резиновой крошки в искусственный газон. Проста в использовании. Имеет одностороннюю приводную систему, которая подает наполнительный материал, когда машина движется вперёд, и прекращает подачу, если машина движется назад. Удобна в использовании, Незаменима объектах с небольшой площадью, где неудобно работать на тракторе с объемным бункером. Засыпка песка или резиновой крошки производится в искусственную траву для мини-футбольных полей, теннисных кортов и спортивных площадок.	Габаритные размеры с упаковкой: 1100*800*1000 мм Технические характеристики: Рабочая ширина (ширина внесения песка): 800 мм, Максимальная загрузка бункера: 90 кг, Скорость движения: средняя скорость шага человека, Производительность: 1400 м2./час (при скорости 2км/час – скорость шага человека)	**105 000,00**
2		Прицеп-бункер со щеткой для засыпки футбольных полей наполнительным материалом (средний)	Прицеп-бункер для засыпки футбольных полей кварцевым песком и резиновой крошкой Одноосный прицеп-бункер предназначен для отсыпки сыпучих материалов (кварцевый песок, резиновая крошка) при выполнении работ по укладке покрытия "Искусственная трава".	Габариты ДхШхВ:1000х1600х890мм, Объём бункера—0,5м/куб, Вес: ± 130кг. Тягач мини-трактор Максимальная скорость движения тягача с прицепом, км/ч. 15 Ширина захвата:1500мм	**196 000,00**
3		Прицеп-бункер для засыпки футбольных полей наполнительным материалом (большой)	Прицеп-бункер для засыпки футбольных полей кварцевым песком и резиновой крошкой Одноосный прицеп-бункер предназначен для отсыпки сыпучих материалов (кварцевый песок, резиновая крошка) при выполнении работ по укладке покрытия "Искусственная трава". Возможно изготовление гидравлической системы управления шибером	Грузоподъёмность 1500кг. Масса снаряжённого прицепа 355 кг. Полная масса прицепа 1855кг. Габаритные размеры Д-2000мм, Ш-2100мм, В-1550мм Ширина бункера 1396 мм. Объём 1.36м/куб	**217 000,00** **С гидравликой** **250 000,00**

4		Щетка для чистки и расчесывания искусственной травы 1м	Треугольная щетка для искусственных покрытий и газонов предназначена для ухода за волокнами искусственного травяного покрытия. Данная щетка дополнительно разравнивает имеющийся в покрытии наполнитель, кварцевый песок и резиновую крошку. Треугольная форма щетки дает возможность обработать ворс покрытия со всех сторон и тем самым максимально его очистить и вспушить. Щетка является навесным оборудованием, поэтому требует применение самоходной техники с прицепным устройством и мощностью силового агрегата не менее 10 л.с.	Размеры: 1000х1000х250 Ширина захвата: 130 см. Вес: 30 кг. Материал ворса: полиэтилен. Материал основы: сталь. Цвет: зеленый/белый.	**32 500,00**
5		Щетка для чистки и расчесывания искусственной травы 1,5м	Треугольная щетка для искусственных покрытий и газонов предназначена для ухода за волокнами искусственного травяного покрытия. Данная щетка дополнительно разравнивает имеющийся в покрытии наполнитель, кварцевый песок и резиновую крошку. Треугольная форма щетки дает возможность обработать ворс покрытия со всех сторон и тем самым максимально его очистить и вспушить. Щетка является навесным оборудованием, поэтому требует применение самоходной техники с прицепным устройством и мощностью силового агрегата не менее 10 л.с.	Размеры: 1500х1500х250 Ширина захвата: 170 см. Вес: 40 кг. Материал ворса: полиэтилен. Материал основы: сталь. Цвет: зеленый/белый.	**38 000,00**
6		Щетка для чистки и расчесывания искусственной травы 1,7м	Треугольная щетка для искусственных покрытий и газонов предназначена для ухода за волокнами искусственного травяного покрытия. Данная щетка дополнительно разравнивает имеющийся в покрытии наполнитель, кварцевый песок и резиновую крошку. Треугольная форма щетки дает возможность обработать ворс покрытия со всех сторон и тем самым максимально его очистить и вспушить. Щетка является навесным оборудованием, поэтому требует применение самоходной техники с прицепным устройством и мощностью силового агрегата не менее 10 л.с.	Размеры: 1700х1700х250 Ширина захвата: 190 см. Вес: 46 кг. Материал ворса: полиэтилен. Материал основы: сталь. Цвет: зеленый/белый.	**45 000,00**
7	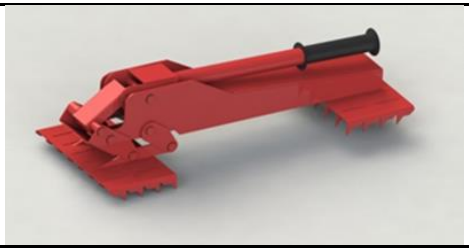	Фиксатор газона большой	Металлический ручной инструмент для фиксации рулонов искусственной травы во время приклеивания и для состыковки перед приклеиванием.	Фиксирует рулоны от 1500м2 Вес 4,5 кг. Габаритный размер: 550х220х150 мм. Рабочий ход 75мм.	**26 500,00**

8		Зажим газона	Металлические ручные захваты из нержавейки для переноски и выравнивания развернутых рулонов искусственной травы	Вес: 2,5 кг. Габаритный размер: 400х110х330 мм.	**18 000,00**
9		Зажим газона	Металлические ручные захваты для переноски и выравнивания развернутых рулонов искусственной травы	Вес 2.5кг. Габаритные размеры: Д-400мм, Ш-160мм, В-305мм Ширина захвата 400мм	**15 500,00**
10		Нож разметочный	Используется для правильной нарезки разметочной линии на спортивном поле с искусственной травой.	Габариты: 50х37х23 см. Вес: 7 кг Цвет: красный. Материал: сталь	**18 750,00**
11	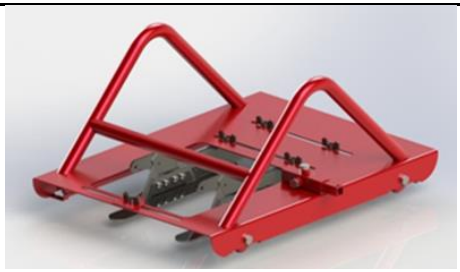	Нож разметочный с двумя лезвиями	Используется для правильной нарезки разметочной линии на спортивном поле с искусственной травой. Отличительные черты от предыдущей модели: 1 Появилось место для крепления обратного лезвия. 2 В каркаса держателя ножа появилось окно для обратного лезвия. 3 Изменилась прижимная пластина для фиксации лезвия, она теперь удерживает два лезвия. 4 В передней части каркаса держателя ножа есть проушина для крепления верёвки. 5 Крепления прижимной пластины осуществляется с помощью винта М6, а не барашка и заклёпки	Габариты: 50х37х23 см. Вес: 7 кг Цвет: красный. Материал: сталь	**22 500,00**

12		Нож стыковочный	Используется для правильной прирезки покрытия из искусственной травы.	Габариты: 50x8x15 см. Вес: 2 кг. Цвет: красный, Материал: сталь.	**15 000,00**
13		Нож циркульный	Простой в использовании нож «циркуль» позволяет без труда произвести рез по заданному радиусу точки пенальти, точки центрального круга и угловых. Благодаря конструкции инструмента, регулировки по вылету режущего элемента и высоты планки, рез получается ровный и точный.	Материал: сталь Окрашивание: порошковое Габариты Д x Ш x В, мм: 185 x 185 x 185	**7 500,00**
14	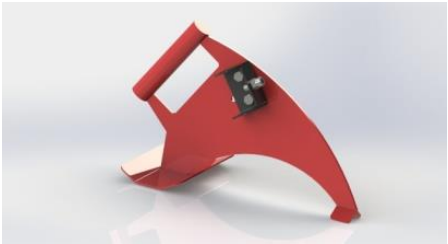	Приглаживатель	Функция данного инструмента — аккуратно и надежно проклеивать шов искусственной травы. Фронтальная часть Л-образной формы предотвращает попадания ворсинок газона в клей, что обеспечивает надежное приклеивание подложки рулонов. Игнорировать данный факт категорически запрещается, т. к. он влияет на целостность поля и продолжительность цикла службы спортивного покрытия без ремонта.	Материал: сталь Окрашивание: порошковое Габариты Д x Ш x В, мм: 342 x 205 x 213	**7 500,00**
15		Нож кромочный	Нож универсальный для искусственного газона. Быстрая смена лезвий позволяет не терять время на строительной площадке. Нож с легкостью справляется как с продольным резом на стыках, так и с поперечными резами. Нож комплектуется зажимом для рукоятки с регулировкой угла держателя, что особенно удобно при работе на полноразмерных полях, когда длины резов измеряются сотнями метров.	Материал: сталь Окрашивание: порошковое Габариты Д x Ш x В, мм: 245 x 65 x 156	**7 500,00**

16	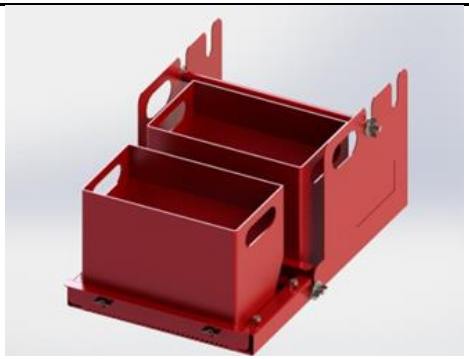	Бункер для ленты и клея	Стационарное приспособление для нанесения клея на монтажную ленту для искусственной травы. В комплект входит 2 контейнера для клея.	Габариты: 600х400х300 мм. Вес: 20,3 кг. Цвет: красный, Материал: сталь Стационарное приспособление для нанесения клея на шовную ленту для искусственной травы. В комплект входит 2 контейнера для клея. Малый контейнер для склейки швов. Большой контейнер для разметки. Ширина нанесения клея 200 и 280мм.	**25 500,00**
17		Ручная роторная щетка	Предназначена для монтажа и обслуживания искусственного покрытия футбольного поля. Эффективно выпрямляет ворс, равномерно вносит наполнительные материалы. Конструкция имеет регулировку высоты подъема щетки, а так же регулировку поворота щетки. Запускается от ручного стартера.	Вес: 70 кг. Ширина захвата щетки: 630мм Количество передач вперед/назад: 4/2 Угол поворота щетки: наличие Запуск ручной. Самоходный. Тип двигателя: бензинный.	**85 000,00**

18		Грабли-разуплотнитель	Грабли-разуплотнитель предназначены для выпрямления ворса газона, равномерно распределяет резиновый гранулят по поверхности поля, эффективно разуплотняет утрамбованный резиновый гранулят. Подходит для различных объектов.	Габариты:1800*1500*800мм Сталь: 3мм Количество разуплотняющих пальцев:186 Вес:90кг Тип сцепки: прицепное Мин. Мощность привода: от 9 л.с Регулировка по высоте	**155 000,00**
19		Грабли-щетка	Данное оборудование предназначено для: Поднятия примятого ворса Очистки поверхности футбольного поля от мелкого мусора (листва, и прочее) Равномерного распределения резинного гранулята Для улучшения дренажа Три ряда разуплотнительных пальцев, расположенных между щетками, позволяет в короткие сроки производить обслуживание больших площадей, что значительно сокращает трудозатраты. Разуплотнительные пальцы имеют возможность регулировку по высоте.	Габариты: 1600х750х750мм Материал: сталь Количество разуплотняющих пальцев: 192 Вес: 110кг Тип сцепки: трехсцепка 1-го типа (возможно изготовление и под другие типы трехсцепки под заказ) Материал ворса: полипропилен Окрашивание: порошковое	**135 000,00**
20		Щетка со съемной кассетой разуплотнительных пальцев	Данное оборудование предназначено для: Поднятия примятого ворса Очистки поверхности футбольного поля от мелкого мусора (листва, и прочее) Равномерного распределения резинного гранулята Для улучшения дренажа Разнонаправленные «углы атаки» щетки обеспечивают максимальную эффективность при обслуживании. Конструкция предусматривает дополнительное крепление щеток для увеличения ширины захвата (изготавливается отдельно под заказ). Уникальность данной конструкции позволяет при необходимости отсоединить кассету с разуплотнительными пальцами, а также использовать кассету с разуплотнительными пальцами отдельно от щетки. Кассета с разуплотнительными пальцами имеет возможность регулировку высоты относительно ворса щетки.	Габариты: 1486х1800х889 Материал: сталь Количество разуплотняющих пальцев: 94 шт. Вес:190 кг. Тип сцепки: трехсцепка 1-го типа (возможно изготовление и под другие типы трехсцепки под заказ) Материал ворса: полипропилен Окрашивание: порошковое	**195 000,00**

			В стандартной комплектации предусмотрено два ряда двойных разуплотнительных пальцев. (при необходимости под заказ возможно увеличение количества рядов разуплотнительных пальцев).		
21	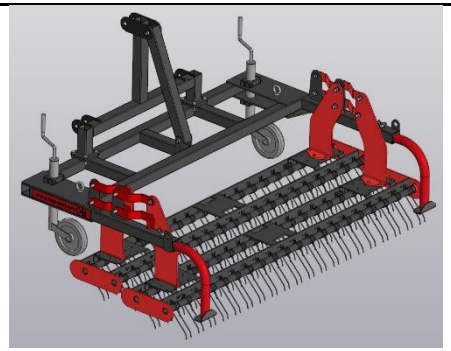	Грабли-разуплотнительные с независимым креплением кассет	Грабли предназначены для разуплотнения резиновой крошки и равномерного поднятия ворса. Четыре ряда зубьев позволит разуплотнить наполнительные материалы за один проход. Также важно при выборе граблей, чтобы зубья были "плавающими", то есть при движении трактора или другого привода вперед, металлический зуб при этом движется по синусоиде.	Габариты:1356x2031x1139 Материал: сталь Количество разуплотняющих пальцев: 160 Вес:190 кг Тип сцепки: трехсцепка 1-го типа (возможно изготовление и под другие типы трехсцепки под заказ) Окрашивание: порошковое	**235 000,00**
22		Щетка для чистки и расчесывания искусственной травы 1м с мягким ворсом	Треугольная щетка для искусственных покрытий и газонов предназначена для ухода за волокнами искусственного травяного покрытия. Данная щетка дополнительно разравнивает имеющийся в покрытии наполнитель, кварцевый песок и резиновую крошку. Треугольная форма щетки дает возможность обработать ворс покрытия со всех сторон и тем самым максимально его очистить и вспушить. Щетка является навесным оборудованием, поэтому требует применение самоходной техники с прицепным устройством и мощностью силового агрегата не менее 10 л.с.	Размеры: 1000x1000x250 Ширина захвата: 130 см. Вес: 30 кг. Материал ворса: полиамид Материал основы: сталь. Цвет: зеленый/белый.	**42 000,00**
23		Щетка для чистки и расчесывания искусственной травы 1,5м с мягким ворсом	Треугольная щетка для искусственных покрытий и газонов предназначена для ухода за волокнами искусственного травяного покрытия. Данная щетка дополнительно разравнивает имеющийся в покрытии наполнитель, кварцевый песок и резиновую крошку. Треугольная форма щетки дает возможность обработать ворс покрытия со всех сторон и тем самым максимально его очистить и вспушить. Щетка является навесным оборудованием, поэтому требует применение самоходной техники с прицепным устройством и мощностью силового агрегата не менее 10 л.с.	Размеры: 1500x1500x250 Ширина захвата: 170 см. Вес: 40 кг. Материал ворса: полиамид Материал основы: сталь. Цвет: зеленый/белый.	**48 000,00**

24		Планировщик		Размеры, мм: 1500 х 1000 х 22 Материал: резина Вес, кг: 12 Привод: ручной/прицепной Мин. мощность привода: от 8 л.с.	**10 500,00**
25		Мусороподборщик	Мусороподборщик прицепной предназначен для сбора органического и механического мусора с поверхности покрытия. Привод на щётки осуществляется через зубчатую передачу от колёс. Привод на каждую щётку отдельный, что актуально при разворотах на полях с искусственным покрытием. Мусороподборщик имеет вибросито с механическим приводом для просеивания крошки. В задней части мусороподборщика расположены два контейнера для сбора органического механического мусора, вместимость одного контейнера 0,1 м/куб.	Габариты: Д 2100 (970мм без прицепной тяги) х Ш 1938 х В510мм Общий объем контейнеров:0,2 м/куб Колеса: 4,00-10/254.	**190 000,00**
26		Трактор Кайман со щеткой	Данное решение на базе садового трактора CAIMAN для обслуживания искусственного газона, позволяют обслуживать футбольные поля с искусственным газоном без применения тяжелых машин и прицепных устройств, что уменьшает давление на основание, позволяет экономить бюджет и место стоянки техники. Тщательно собирает с поля мусор и вырванный во время игр ворс Поднимает ворсинки газона Распределяет резиновую крошки по плоскости поля Продлевает срок службы покрытия; Приводит игровые характеристики поля к стандарту Разуплотняет утрамбованную резиновую крошку	Габариты: 1940 (2480) х 1420(1060) х 1115 (1150) мм Вес: 222 (255) кг Мощность двигателя: 20 л.с. Объем двигателя: 708 куб.см. Кол-во цилиндров: 2 Объем топливного бака: 7 л. Привод: задний Трансмиссия: Гидростатическая В комплекте кассеты с жестким ворсом. Ворсовые щетки с максимальным захватом 2,8 метра в разложенном состоянии, дают маневренность трактору и в то же время максимальный захват, а это реальная экономия времени на обслуживание. Так же в деку встроен ряд разуплотнительных «пальцев», которые снимут уплотнения резиновой крошки и улучшат дренажные характеристики покрытия.	**675 000,00**

27		Трактор Solis на газонной резин	Мини-трактор необходим для качественного обслуживания искусственного газона, ускоряет процесс обслуживания и минимизирует трудозатраты.	Цвет: синий Двигатель: дизельный 3-х цилиндровый (Mitsubishi MVL-3E), без турбонадува. Мощность двигателя: 24 л.с. Номинальные обороты двигателя: 2400 об/мин. Кол-во цилиндров 3 Механическая коробка передач с понижающим рядом (6+2) Габариты, мм: длина / ширина / высота до рулевого колеса: 2555x970/1200 Объем топливного бака: 26	**1 345 000,00**
28		Трактор XINGTAI	Мини-трактор необходим для качественного обслуживания искусственного газона, ускоряет процесс обслуживания и минимизирует трудозатраты.	Цвет: синий Двигатель: дизельный 3-х цилиндровый (KM385BT) Мощность двигателя: 24 л.с. Объем двигателя: 1532 куб. см. Кол-во цилиндров 3 Объем топливного бака: 20	**785 000,00**